socomore

Aéronautique

Nos solutions
pour la maintenance aéronautique

The Surface Company

socomore

socomore

Nos solutions pour la maintenance aéronautique

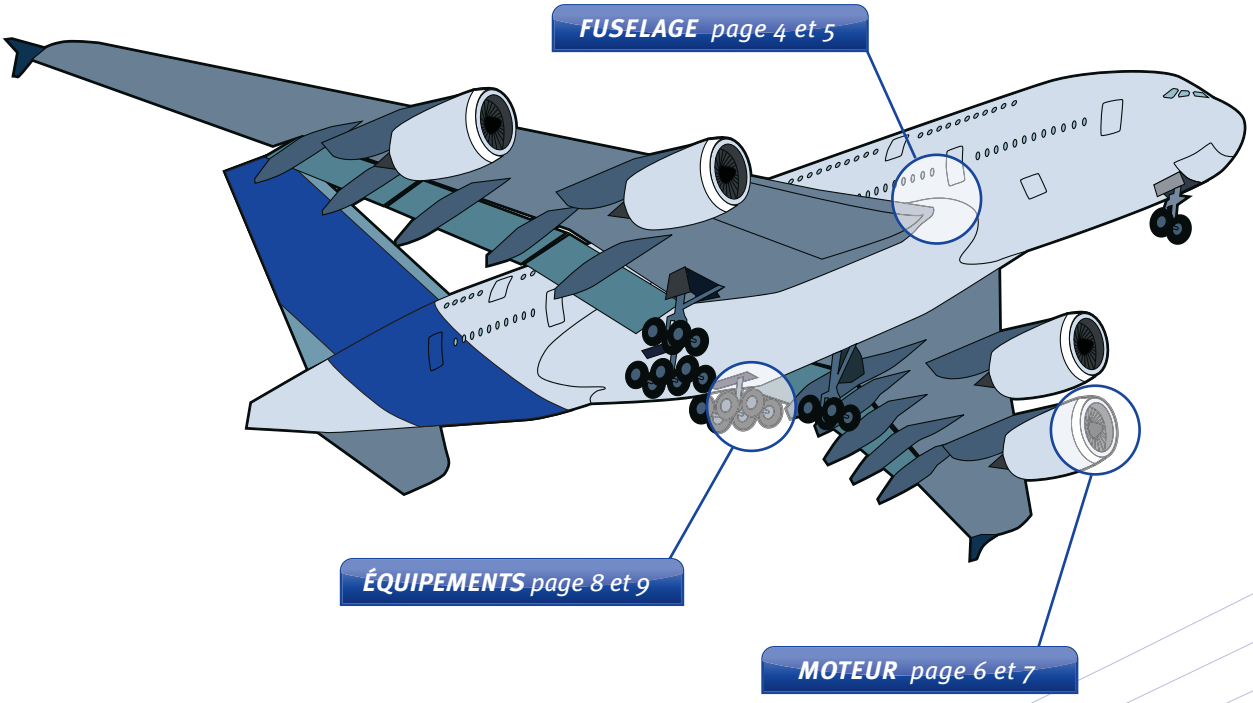

Les enjeux de la MRO (Maintenance Repair Overhaul) aéronautique reposent sur la qualité, la productivité des opérations et la maîtrise de leurs coûts. Conscient de ces enjeux, Socomore propose une gamme complète de produits de maintenance des surfaces aéronautiques

- *qui s'applique à la maintenance des moteurs, des fuselages et des équipements d'aéronefs*
- *homologuée par la plupart des OEM*
- *qui répond aux dernières évolutions réglementaires sur le plan Hygiène Sécurité Environnement (HSE)*
- *qui repose sur plus de 40 ans d'expérience sur la maintenance des surfaces aéronautiques*

Retrouvez comment nos solutions s'intègrent dans vos opérations.

FUSELAGE

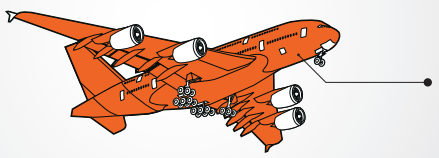

Retrouvez une gamme complète de produits *pour les opérations de maintenance et de préparation de surfaces des aéronefs civils et militaires.*
Elle comprend des décapants, des dégraissants lessiviels et solvants, des désoxydants, des CIC (Composés Inhibiteurs de Corrosion) ainsi que des promoteurs d'adhérence (avant peinture ou collage).

PROCESSUS DE MAINTENANCE DES CIC

- Démontage des matériaux isolants (et autres équipements)
- Enlèvement des CIC sur des surfaces importantes
- Enlèvement des CIC en retouche locale
- Ré-application des CIC
- Réinstallation des matériaux isolants (et autres équipements)

PROCESSUS DE MAINTENANCE DU FUSELAGE

- Nettoyage extérieur avion
- Opération de masquage
- Décapage peinture
- Nettoyage aqueux
- Nettoyage au solvant
- Elimination des oxydes de surface
  - Désoxydants acides
  - Ponçage humide
  - Enlèvement des résidus de ponçage (Tack cloth)
- Promoteur d'adhérence
- Remise en peintures
- Nettoyage des matériels d'application

HOMOLOGATIONS :

Agusta Westland, Airbus, Airbus Military, Airbus Helicopters, ATR, AVIC, BAe, Bell Helicopter, Boeing, Bombardier, Cessna, COMAC Dassault Aviation, DGA, Embraer, Lockheed Martin, Sikorsky, ...

Nettoyage

➤ **Nettoyants aqueux**
SOCOCLEAN A2519, SOCOCLEAN AQUAFORTE, SYNCLAIR A/C, SYNCLAIR A2 GEL

➤ **Nettoyants solvantés (préparation + nettoyage des excès de mastic et résidus de ponçage)**
DIESTONE A8284, DIESTONE A8290, DIESTONE D, DIESTONE DLS, DIESTONE SR, DS 108, HYSO F, SOCOCLEAN A2501

➤ **Lingettes**
- ***Pré-saturées :*** *SATWIPES C86, SOCOSAT I80, SOCOSAT P45, SOCOSAT PPA60, SOCOSAT 15100, SOCOSAT 15233, SOCOSAT 16400*
- ***Lingettes sèches :*** *SONTARA AC, SONTARA EC, SOCOWIPES, SOCOWIPES VP50*
- ***Lingette tack cloth :*** *TAXFRE*

➤ **Nettoyage du matériel d'application peintures**
- ***Peintures à base de solvant :*** *DIESTONE A8284, DIESTONE A8290, DIESTONE E*
- ***Peintures à base aqueuse :*** *DIESTONE G11, SOCOCLEAN PC1*

Décapage peinture

➤ **Décapants chimiques**
- ***Décapants gel :*** *SOCOSTRIP A0102N, SOCOSTRIP A0103N, SOCOSTRIP A0212, SPC-909N*
- ***Décapants liquides :*** *COMORCAP T4551, KEMSTRIP 600, SOCOSTRIP A4512*

Enlèvement des oxydes de surface

➤ *SOCOCLEAN A2711, SOCOSURF A1855*

Enlèvement des CIC (Composés inhibiteurs de corrosion)

➤ **Nettoyants à base de solvant rinçables à l'eau**
SOCOSOLV A3582, HYSOMUL MC

➤ **Nettoyants solvantés**
DIESTONE A8284, DIESTONE DLS, DIESTONE SR

Ré-application des CIC (Composés inhibiteurs de corrosion)

➤ *SOCOPAC 25H, SOCOPAC 50S, SOCOPAC 65H, WADIS 24/60*

Promoteur d'adhérence avant peinture ou collage : gamme sol-gel

➤ *SOCOGEL B0102, SOCOGEL B0202, SOCOGEL B0202 BLUE, SOCOGEL A0203 BLUE*

SOCOGEL

Pourquoi utiliser des sol-gels ? *La gamme SOCOGEL vous permet :*

l'amélioration des adhérences peintures ou colles	*la protection de la corrosion dans certains cas*	*l'élimination des chromates du processus de mise de peinture*

Appliquer sur les alliages d'aluminium de titane et les aciers inoxydables
Nos solutions sol gel sont agréées par Airbus, Airbus Helicopters, Boeing et Dassault Aviation

Pour de plus amples détails, veuillez consulter notre catalogue général ou les fiches techniques des produits.

MOTEUR

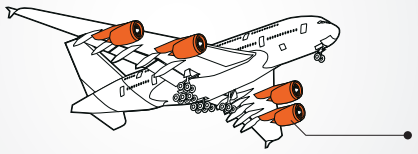

Les solutions Magchem et Socomore *répondent aux besoins de nettoyage de pièces des sections froides et des sections chaudes des moteurs et APU (Auxiliary Power Unit en anglais ou groupe auxiliaire de puissance en français). Elles visent à améliorer votre productivité, l'état final des pièces tout en optimisant les coûts liés aux opérations. Nos solutions, issues de plus de 40 ans d'expérience dans notre métier, sont homologuées par les motoristes.*

PROCÉDÉ DE DÉCIRAGE

- **Dégraissage**
- Application de la cire
- Galvanoplastie
- **Décirage**
- **Dégraissage final**

PROCÉDÉ DE MAINTENANCE DU MOTEUR

- **Dégraissage module assemblé**
- Démontage du moteur
- **Dégraissage des pièces détachées**
- **Décapage des pièces peintes**
- **Décalaminage / Désoxydation**
- Contrôle non destructif (CND)*
- **Nettoyage post CND**
- **Protection anti-flash rust**
- Réparation des pièces
- **Protection anticorrosion**
- Stockage
- **Dégraissage avant montage**
- Remontage

HOMOLOGATIONS :

CFMI, GE, IAE, MTU,
Pratt & Whitney, Rolls Royce,
Safran Aircraft Engines,
Safran Helicopter Engines, ...

* Voir le catalogue Babbco pour consulter nos produits CND.

Nettoyage /Dégraissage

➤ **Sur module assemblé**

➤ **Sur les pièces détachées**

- **Avant décalaminage / désoxydation**
- **Avant décapage peinture**
- **Avant CND (Contrôle Non Destructifs)**
- **Après stockage**
- **Avant remise en peinture / métallisation**
- **Avant remontage**
- **Après formage / emboutissage**

➤ ***Nettoyants aqueux***

- ***Par aspersion :*** *DG KLEEN, COMORAL DSP, COMORAL DXP*
- ***Par immersion*** *(avec ou sans ultrasons) : SOCOCLEAN UCA/UCS, SOLUWAX, SYNCLAIR A/C*
- ***Gel :*** *SYNCLAIR A2 GEL*

➤ ***Nettoyants solvantés***

DIESTONE A8287, DIESTONE D, DIESTONE DLS, DIESTONE SR, DS 108, HYSO 93, HYSO 96/3, HYSO F

➤ ***Lingettes pré-saturées***

SATWIPES C86, SOCOSAT I80, SOCOSAT P45, SOCOSAT PPA60, SOCOSAT 15100, SOCOSAT 15233, SOCOSAT 16400

Décapage des pièces moteur

➤ **Peintures minérales (aluminium)**
HDL 202

➤ **Peintures organiques**

- ***Liquide :*** *COMORCAP T4551, KEMSTRIP 600, SOCOSTRIP A4512*
- ***Gel :*** *SOCOSTRIP A0103N, SOCOSTRIP A0212, SPC-909N*

Décalaminage / Désoxydation

➤ **Sur aluminium / magnésium**
KEMSTRIP 600

➤ **Sur titane**
HDL 202

➤ **Sur aciers faiblement alliés**
HDL 202

➤ **Sur les aciers inoxydables martensitiques et austénitiques, alliages réfractaires base nickel et base cobalt**

- ***Option 1 :*** *HDL 202 › AP 988 › HDL 2524 › AP 954*
- ***Option 2 :*** *HDL 202 › HDL 2524 › AP 988*
- ***Option 3 :*** *HDL 202 › AP 988 › HDL 2524 › AP 988*
- ***Option 4 :*** *HDL 202 › AP 988 › HDL 2524 › HDL 202*
- ***Option 5 :*** *HDL 202 › HDL 73W › HDL 2524 › HDL 73W*
- ***Option 6 :*** *(pièces sans résidus de carbone) HDL 73W › HDL 2524 › HDL 73W*

Les OEMs peuvent recommander d' autres procédés

Protection anticorrosion avec CIC *(Composé inhibiteur de corrosion)*

➤ *SOCOPAC 50S, SOCOPAC 65H, WADIS 11B, WADIS 24/60*

Protection anti-flash rust

➤ *CORROTEK*

Décirage *(Procédé complet)*

➤ *D-SOLV › SYNCLAIR A/C ou SOLUWAX*
➤ *D-SOLV SW › SOCOCLEAN UCA / SOCOCLEAN UCS ou COMORAL DXP*

NOUVEAU

***HDL 73W* est un désoxydant neutre qui a permis à nos clients :**

- ***D'augmenter leur productivité en ayant des pièces plus propres et plus rapidement***
- ***De réduire les opérations de maintenance en ayant moins de cuve à vidanger et entretenir***
- ***D'optimiser leurs lignes en gagnant l'espace d'une cuve***

Pour de plus amples détails, veuillez consulter notre catalogue général ou les fiches techniques des produits

ÉQUIPEMENT

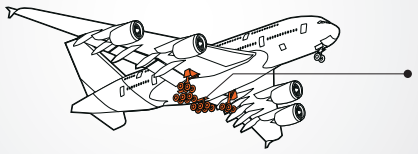

Une gamme complète de nettoyants et décapants pour trains d'atterrissage, roues et freins *qui a évolué pour répondre à vos problématiques Hygiène Sécurité Environnement (HSE) de remplacement de produits chlorés, chromatés, avec NMP... Cette gamme comprend également des produits de protections.*

PROCÉDÉ DE MAINTENANCE DES ÉQUIPEMENTS

- Dégraissage
- Décapage
- Nettoyage
- Traitement de surface
- Peinture ou collage
- Protection anticorrosion

AVANT ET APRÈS CONTRÔLE NON DESTRUCTIF

- Dégraissage
- Protection anti-flash rust
- Contrôle non destructif (CND)*
- Dégraissage
- Protection anti-flash Rust OU Protection anticorrosion

* Voir le catalogue Babbco pour consulter nos produits CND.

PROCESSUS DE DÉCIRAGE POUR LE CHROMAGE ET LE NICKLAGE

- Dégraissage
- Application de la cire
- Galvanoplastie
- Décirage

HOMOLOGATIONS :

Collins Aerospace, Honeywell, Safran Landing Systems, ...

Dégraissage

➤ **Technique (Nettoyants aqueux)**

SYNCLAIR A2 GEL, SYNCLAIR A/C

➤ **Élimination des CIC**

- ***Nettoyants solvantés rinçable à l'eau :*** *SOCOSOLV A3582, HYSOMUL MC*
- ***Nettoyants Solvantés :*** *DIESTONE A8284, DIESTONE DLS, DIESTONE SR*

➤ **Avant CND (Contrôle Non Destructifs)**

- ***Nettoyants aqueux***
  - › ***Pulvérisation :*** *COMORAL DSP, COMORAL DXP, SOCOCLEAN A3433*
  - › ***Immersion :*** *SYNCLAIR A/C*
- ***Solvants :*** *DIESTONE DLS*

Décapage

➤ **Liquide**

COMORCAP T4551, KEMSTRIP 600, SOCOSTRIP A4512

➤ **Gel**

SOCOSTRIP A0103N, SOCOSTRIP A0212 (Pour les pièces en aluminium), SPC-909N

Nettoyage

➤ **Avant peinture et collage**

- ***Solvant :*** *DIESTONE A8284, DIESTONE A8290, DIESTONE DLS, DIESTONE SR, HYSO F*
- ***Base aqueuse :*** *SOCOCLEAN AQUAFORTE, SOCOCLEAN A2501*
- ***Lingettes pré-saturées :*** *SATWIPES C86, SOCOSAT I80, SOCOSAT P45, SOCOSAT PPA60, SOCOSAT 15100, SOCOSAT 15233, SOCOSAT 16400*

Protection anticorrosion CIC *(Composé Inhibiteur de corrosion)*

➤ *SOCOPAC 25H, SOCOPAC 50S, SOCOPAC 65H, WADIS 24/60*

Protection anti-flash rust

➤ *CORROTEK*

Décirage *(procédé complet)*

➤ *D-SOLV › SYNCLAIR A/C ou SOLUWAX*

➤ *D-SOLV SW › SOCOCLEAN UCA / SOCOCLEAN UCS ou COMORAL DXP*

NOUVEAU

Décapants liquides dernière génération
(COMORCAP T4551, SOCOSTRIP A4512 et KEMSTRIP 600)
- ***Pour utilisation en immersion***
- ***Sans NMP, ni NEP, ni solvant chloré***
- ***Approuvés par le Groupe Safran et Airbus Helicopters***

Pour de plus amples détails, veuillez consulter notre catalogue général ou les fiches techniques des produits

Choisir nos solutions

c'est s'appuyer sur :

- *notre capacité d' innovation grâce à une équipe R&D basée à Vannes et un investissement R&D qui représente environ 11% de notre chiffre d' affaires. Nos principaux axes de développement : les technologies qui visent à réduire les émissions de COV (Composés Organiques Volatils) et à remplacer des technologies aux substances devenues dangereuses d' après diverses réglementations en vigueur comme les chromes hexavalents.*

- *nos moyens de production adaptés en Europe, aux Amériques et en Asie pour faire face à vos demandes.*

- *nos équipes commerciales et techniques à l' écoute de vos besoins dans de nombreux pays et qui accompagnent dans le temps l'utilisation de nos produits.*

- *notre certification ISO/EN/AS 9100 pour répondre aux exigences des clients aéronautiques et notre système qualité qui place la satisfaction du client au cœur de notre organisation.*

- *notre flexibilité et capacité d'adaptation à vos demandes.*

afaq ISO 9001 Quality AFNOR CERTIFICATION

afaq EN/AS/JISQ 9100 Aerospace AFNOR CERTIFICATION

afaq ISO 14001 Environnement AFNOR CERTIFICATION

more than 40 years of Experience

socomore

Ils nous font confiance

AÉRONAUTIQUE : AERNNOVA GROUP, AIRBUS, AIRBUS DEFENCE & SPACE, AIRBUS HELICOPTERS, AIRBUS MILITARY, AIR CANADA, AIR FRANCE INDUSTRIES, AIR LIVERY, AIRTECH, ALITALIA, AMECO, ARMEE DE L'AIR FRANCAISE, AVIC, BAe, BELL HELICOPTER, BOEING, BOMBARDIER, BRITISH AIRWAYS, CESSNA, COLLINS AEROSPACE, COMAC, DAHER-SOCATA, DASSAULT AVIATION, EMBRAER, FEDEX, GAMECO, GENERAL ELECTRIC, IBERIA, LATECOERE, LEONARDO (ALENIA AERMACCHI, AGUSTA WESTLAND), LUFTHANSA TECHNIC, MTU, PILATUS, PRATT & WHITNEY, RATIER-FIGEAC, REVIMA, REVIMA-APU, ROLLS-ROYCE, RUAG, SAFRAN GROUP (SAFRAN AIRCELLES, SAFRAN CERAMICS, SAFRAN TRANSMISSION SYSTEMS, SAFRAN LANDING SYSTEMS, SAFRAN AIRCRAFT ENGINES, SAFRAN AERO BOOSTERS, SAFRAN HELICOPTER ENGINES), SAMC, SIKORSKY, SONACA, SR TECHNICS, STARCO, STELIA, TAP TECHNIC, TURKISH AIRLINES, ...

Membre fondateur de
aerochemicals

ASIE
Email: asia@socomore.com
Tél. +86 21 58131133

AMÉRIQUE DU NORD
Email: north-america@socomore.com
Tél. USA: +1 817 335 1826
Tél. Canada: +1 450 641 8500

AMÉRIQUE DU SUD
Email: south-america@socomore.com
Tél. +55 (11) 96660-7169

EMIRATS ARABES UNIS
Email: middle-east@socomore.com
Tél. +971 (0)50 301 79 35

IRLANDE ET ROYAUME-UNI
Email: ireland@socomore.com
Tél. +353 214 889922

TOUS LES AUTRES PAYS
Email: europe@socomore.com
Tél. +33 (0)2 97 63 05 01

Etre proche de nos clients est notre priorité. Nous avons des équipes commerciales et techniques, des filiales et des partenaires stratégiques répartis dans le monde entier pour répondre aux besoins de nos clients.

Distribué par:

www.socomore.com

socomore

PEFC 10-31-2463 / Certifié PEFC / Ce produit est issu de forêts gérées durablement et de sources contrôlées. / pefc-france.org
PROCESS BLUE › www.process-blue.com › 02 97 46 13 18 › RCS Vannes B 381 564 913
› Photo crédits : Erico D'Ario - Fotolia - Getty images - IStockphoto - Phovoir - Matton images - Photothèque Socomore
› Version 2019 - Maintenance aéronautique - FR - V3 - D120555